HF-REGULATOR II TL5-lampuille

HF-R 254 TL5 EII 220-240V 50/60Hz

Elektroninen HF-liitäntälaite himmennykseen, analoginen protokolla (1–10 V) TL5 HE/HO- ja TL5 Eco -lamppuja varten.

Tuotetiedot

- Yleiset ominaisuudet

Liitäntä	1-10V
Sovelluskoodi	EII
Nimellinen lamppu-tyyppi	TL5
Lamppujen nimellislu-kumäärä	2 piece
Kuristimen nimellis-lampputeho	54
Verkkojännite	220-240 V
Taajuus	50/60 Hz
Kotelointi	L 360x30x21
Energiatehokkuusin-deksi	A1
90% elossa @ Tc-elinikä	50000 hr
Sytytystapa	Programmed Start

- Toimintaominaisuudet

Automaattinen jälleensytytys	Yes
Syttymisaika	0.2 (max) s
Toimintataajuus	45 (min), 105 (max) kHz
Verkkojännite AC turvallisuus	-10%/+10%
Verkkojännite AC ominaisuudet	-8%/+6%
Sysäysvirran huippu-arvo	45 (max) A
Sysäysvirran kesto	0.40 ms
Maavuotovirta	0.5 (max) mA
Liitäntälaitteen häviö-teho	11 W
Tehon säätötaso	1%-100%
Tehokerroin 100% teholla	0.98 -
Akkujännite lampun syttymis.	196 V
Akkujännite lampun palamiselle	154-276
Ylijännitesuojaus 320V AC	48 hr
Ylijännitesuojaus 350V AC	2 hr
Ohjaussisääntulon suojaus	Yes (Basic insulation)
MAX lkm 16A B-tyyppi	12 x
Stabiili käyttölämpö-tila	- [Not specified]
Huippukerroin	1.7 (max) -
Hurina- ja melutaso	Inaudible
Kokonaissärö (EUR-stand.)	4 %

- Kytkentätiedot

Sisääntuloliittimien tyyppi	WAGO 251 universal connector [Suitable for both automatic wiring (ALF and ADS) and manual wiring]
Ulostuloliittimien tyyppi	WAGO 251 universal connector [Suitable for both automatic wiring (ALF and ADS) and manual wiring]
Ohjausliittimien tyyppi	WAGO 251 universal connector [Suitable for both automatic wiring (ALF and ADS) and manual wiring]
Striplength	8.0-9.0 mm
Dual fixture Master/Slave	- [not specified]
Joht.poikkipinta (ohj.liit.)	0.50-1.00 mm2
Johdinpoikkipinta (sisääntulo)	0.50-1.00 mm2

PHILIPS

Johdinpoikkipinta (ulostulo)	0.50-1.00 mm2
Joht.poikkipinta-ala (ALF/ADS)	0.5 mm2

- Lämpötilaominaisuudet

Lämpötila syttymiselle	0 (min), 50 (max) C
Käyttölämpötila, Ta	10 (min), 50 (max) C
Varastointilämpötila	-25 (min), 80 (max) C

- Tuotteen mittatiedot

Pituus A1	360 mm
Kiinn.reikien etäisyys A2	350 mm
Leveys B1	30 mm
Korkeus C1	22 mm
Kiinn.reikien halkaisija D1	4.2 mm

- Hyväksynnät ja standardit

EMI 9kHz .. 30 MHz	EN 55015
EMI 30 MHz.. 1000MHz	EN 55022 level B [Level = Class]
Turvallisuusstandardi	IEC 61347-2-3
Standardi ominaisuuksille	IEC 60929
Laatustandardi	ISO 9000:2000
Ympäristöstandardi	ISO 14001
Harmoonisen virran päästöt	IEC 61000-3-2
EMC immuniteetti	IEC 61547
Värinät	IEC 68-2-6 Fc
Tärinät	IEC 68-2-29 Eb
Kosteus	EN 61347-2-3 clause 11
Hyväksyntämerkinnät	ENEC / VDE-EMV
CE merkintä	Yes
Lämpötilamerkintä	110 [Yes]
Emergency standard	IEC 60598-2-22

- Tuotetiedot

Tilauskoodi	910080 30
SSTL koodi	4026040
Tuotenimike	HF-R 254 TL5 EII 220-240V 50/60Hz
Tilaustuotenimike	HF-R 254 TL5 EII 220-240V 50/60Hz
Kappaletta laatikossa	1
Pakkauskoko	12
Laatikkoa pakkauksessa	12
Viivakoodi tuotteessa	8711500910080
Viivakoodi pakkauksessa	8711500910103
Logistinen koodi - 12NC	913700608966
Nettopaino per kpl	0.325 kg

Mittapiirros

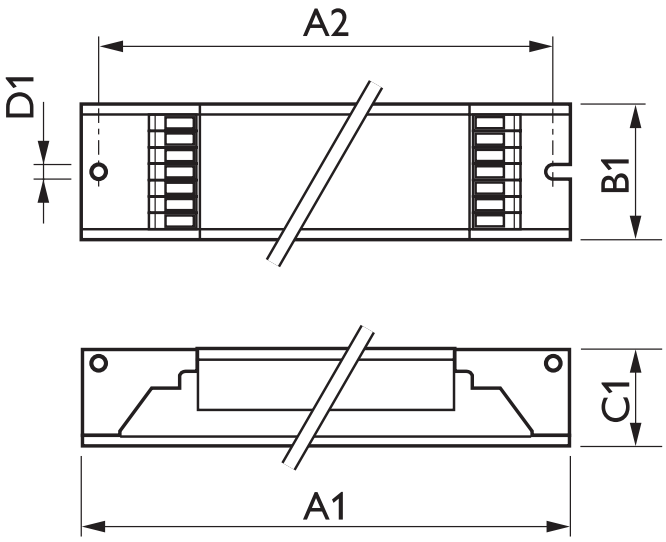

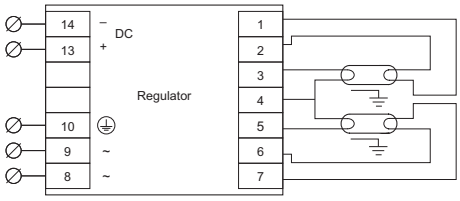

HF-R 2 lamps TL5/PL-L/TL-D

HF-R 254 TL5 EII 220-240V 50/60Hz

Product	A1 (Norm)	A2 (Norm)	B1 (Norm)	C1 (Norm)	D1 (Norm)
HF-R 254 TL5 EII 220-240V 50/60Hz	360	350	30	22	4.2

Oikeudet tietojen muutoksiin pidätetään.

© 2014 Koninklijke Philips N.V. (Royal Philips)
Kaikki oikeudet pidätetään.

Oikeudet spesifikaatioiden muutoksiin pidätetään. Tuotemerkit ovat Koninklijke Philips Electronicsin tai heidän omistajiensa omaisuutta.

www.philips.com/lighting

2014, Heinäkuu 15
Oikeudet tietojen muutoksiin pidätetään.