PÄÄMAADOITUSKISKO
(Ei keskuksessa)

	Pääpotentiaalin tasaus RK 1		

Laji	RYHMÄKESKUS
Tyyppi	RY5E50SLV
Sähkö nro	3310340
I_n 50A	U_n 400V
P_l = kW	P_h = kW
Kotelointi	IP 20C

L1,L2,L3,N,PE 50A

Liitin nro:

N:o	Nimitys	kW	A/A	mm²	N	PE
0	Pääkytkin					
1F1	Sähkölämmityksen ohjaus		B 10 A			
1F2			B 10 A			
1F3			B 10 A			
	Yöajan apurele	1K11				
	Kiukaan apurele	7K11				
2F1			B 10 A			
2F2			B 10 A			
2F3			B 10 A			
3F1			B 10 A			
3F2			B 10 A			
3F3			B 10 A			
4F1			B 10 A			
4F2			B 10 A			
4F3			B 10 A			
5F1			C 10 A			
5F2			C 10 A			
5F3			C 10 A			
6S1	Kytkin 0–A–I					
6F1			B 10 A			
6F2	LV–varaaja		B 10 A			
6F3			B 10 A			
	Tilanvaraus, varaajan viiverele					
7F1			B 16 A			
7F2	Kiuas		B 16 A			
7F3			B 16 A			
8F1			B 16 A			
8F2	Liesi		B 16 A			
8F3			B 16 A			
9F1			B 16 A			
9F2			B 16 A			
9F3			B 16 A			
10F1			B 16 A			
10F2			B 16 A			
10F3			B 16 A			
11F1			C 16 A			
11F2			C 16 A			
11F3			C 16 A			
14F	Vikavirtasuojakytkin	40A 30mA				
14F1			C 16 A			
14F2			C 16 A			
14F3			C 10 A			

KESKUKSEN VARATILAT
Yhteensä 57mod.

KESKUKSEN MITAT	
Leveys :	550 mm
Korkeus:	1200 mm
Syvyys :	112 mm

YLÄ ja ALAPÄÄDYSSÄ

LÄHDÖT:
2xMC–16 kääntömultilaippaa seuraaville kaapeleille, 15x10–20mm+1x10–30mm.
2x26mm+4x21mm reikäaihiot

SYÖTTÖ:
41/51mm reikäaihiot

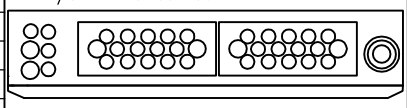

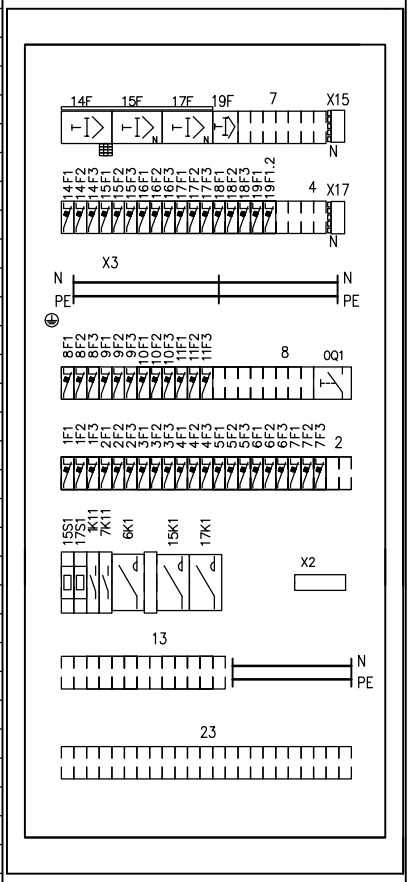

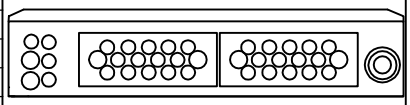

Työ nro	Ark. koodi	31 MFC 1015–01			KESKUS	RK 1	Työpiir:
Pvm. 04.02.2009	Suunn. PP	Tark. HJ	Hyv. ABB		PÄÄKAAVIO	KOKOONPANOPIIRUSTUS	Loppupiir.
					Rakennuskohde		Tall.koodi 3310340–K
							Lehti 01 Lehdestä 03
							Piirustus nro 1015

ABB

PÄÄMAADOITUSKISKO
(Ei keskuksessa)

	Pääpotentiaalin tasaus RK 1		

Laji	RYHMÄKESKUS
Tyyppi	RY5E50SLV
Sähkö nro	3310340
In 50A	Un 400V
Pl = kW	Ph = kW
Kotelointi	IP 20C

L1,L2,L3,N,PE 50A

Liitin nro:

N:o	Nimitys kW	A/A	mm²	N	PE
15S1	Ohj. kytkin Pv-0-yö				
15F	Vikavirtasuojakytkin 40A 30mA				
15F1		C 10 A			
15F2	Suora sähkölämmitys	C 10 A			
15F3		C 10 A			
16F1		C 10 A			
16F2		C 16 A			
16F3		C 16 A			
17S1	Ohj. kytkin Pv-0-yö				
17F	Vikavirtasuojakytkin 40A 30mA				
17F1		C 10 A			
17F2	Lattialämmitys	C 10 A			
17F3		C 10 A			
18F1		C 10 A			
18F2		C 16 A			
18F3		C 16 A			
19F	Vikavirtasuojakytkin 40A 30mA				
19F1		C 10 A			
19F1.2		C 16 A			

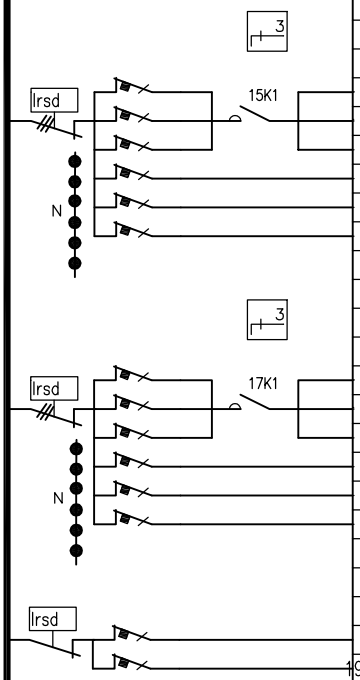

KESKUKSEN VARATILAT
Yhteensä 57mod.

KESKUKSEN MITAT	
Leveys :	550 mm
Korkeus:	1200 mm
Syvyys :	112 mm

YLÄ ja ALAPÄÄDYSSÄ
LÄHDÖT:
2xMC-16 kääntömultilaippaa seuraaville kaapeleille, 15x10-20mm+1x10-30mm.
2x26mm+4x21mm reikäaihiot
SYÖTTÖ:
41/51mm reikäaihiot

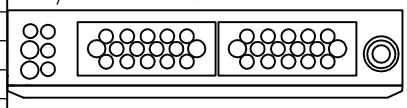

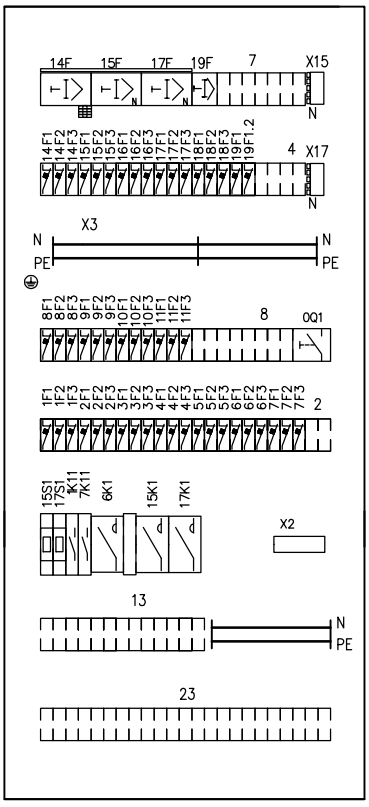

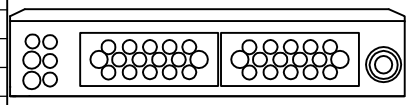

Työ nro	Ark. koodi 31 MFC 1015-02	KESKUS	RK 1	Työpiir:	
Pvm. 04.02.2009	Suunn. PP / Tark. HJ / Hyv. ABB	PÄÄKAAVIO	KOKOONPANOPIIRUSTUS	Loppupiir.	
ABB		Rakennuskohde		Tall.koodi 3310340-K	
				Lehti 02	Lehdestä 03
				Piirustus nro 1015	