PÄÄMAADOITUSKISKO
(Ei keskuksessa)

	Potentiaalin tasaus, yleiskaapeli		MK 6 kevi
	Potentiaalin tasaus, antennivahv.		MK 6 kevi
	Potentiaalin tasaus, putkistot		MK 6 kevi
	Potentiaalin tasaus, betoniteräkset		MK 6 kevi
	Perusmaadoituselktrodi		Cu 16
	Perusmaadoituelektrodi		Cu 16
	Suojajohdin		MK 6 kevi

Laji	MITTAUSKESKUS		
Tyyppi	1M5T09URJ-L08		
Sähkö nro	3417045		
I_{nA}= 50A		U_n = 400V	
P_n =		P_h =	
Kotelointi	IP 34	Valm.vuosi	2013

HUOM!
PÄÄKYTKIN EI KATKAISE
JÄNNITETTÄ KWH-MITTARILTA

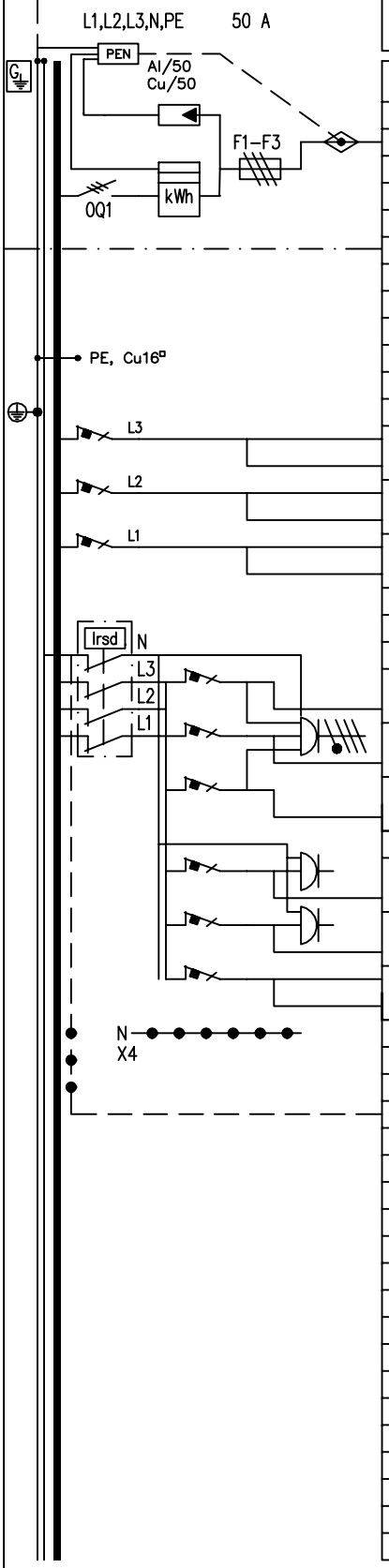

Liitin nro:

NRO	NIMITYS TARKENNUS	A/A	mm²	N	PE
	Ylijännitesuojat OVRT1+215255-7				
	Syöttöliittimet Al 50 / Cu 50				
	Päävarokkeet	/63			
	Pääkytkin (80 A)				
1F3	VALAISTUS	B10			
1F2	VALAISTUS	B10			
1F1	VALAISTUS	B10			
2F	Vikavirtasuojakytkin 40 A, 30 mA				
2F3	PISTORASIA 3x16A+N+PE (2X1)	C16			
2F2	PISTORASIA 3x16A+N+PE (2X1)	C16			
2F1	PISTORASIA 3x16A+N+PE (2X1)	C16			
3F3	PISTORASIA 1x16A+N+PE (3X3)	C16			
3F2	PISTORASIA 1x16A+N+PE (3X2)	C16			
3F1		C16			
X1	Alakeskus lähtö Cu25				

KESKUKSEN VARATILAT	
Yhteensä	12 mod

KESKUKSEN MITAT	
Leveys :	400 mm
Korkeus:	1600 mm
Syvyys :	170 mm

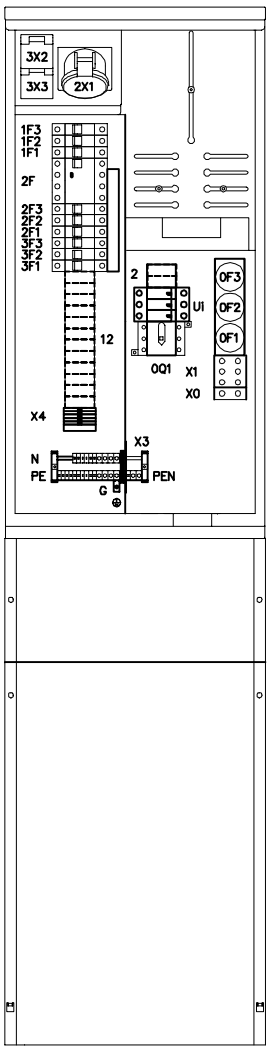

LÄHTÖ:
HTC-16 kääntömultilaippa seuraaville kaapeleille, 15x10-20mm+1x10-40mm
SYÖTTÖ:
Multilaippa kaapelille 20-54

Työ nro	Ark. koodi 1M5T09URJ-L08-A	KESKUS	MK 1	Työpiir:
Pvm. 07.05.2013	Suunn. PP Tark. VN Hyv. ABB	PÄÄKAAVIO	KOKOONPANOPIIRUSTUS	Loppupiir.
ABB		Rakennuskohde		Tall.koodi 3417045-K
				Lehti 01 Lehdestä 01
				Piirustus nro