Laji	MITTAUSKESKUS
Tyyppi	YMP8K02UR-2
Sähkö nro	3417268
I_n 80A	U_n 400V
P_l = kW	P_h = kW
Kotelointi	IP 34

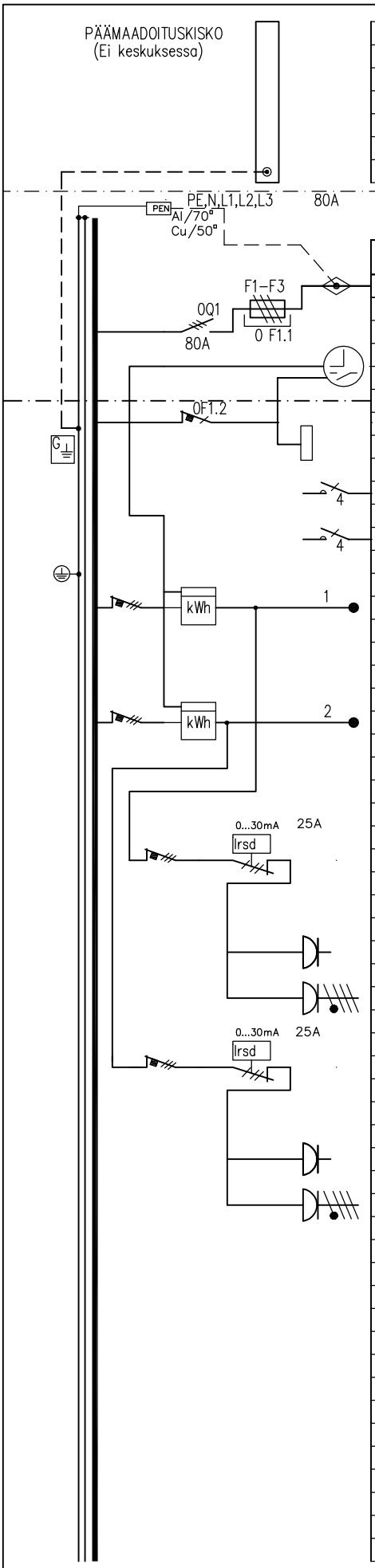

N:o	Nimitys kW	A/A	mm²
	Pääpotentiaalin tasaus MK 1		
	Syöttöliittimet Al/Cu 10-70 mm²		
0	päävarokkeet	/00	
0	Pääkytkin		
	KELLOKYTKIN		
1.2	Apureleiden ohjaus	B 10 A	
X2	Ohjausriviliittimet		
	Yöajan apurele 1K11		
	Tehonrajoituksen apurele 2K11		
1	Talo 1	C 25 A	
2	Talo 2	C 25 A	
3F0	Vikavirtasuojakytkin 40A 30mA		
3		C 16 A	
	PISTORASIA 1x16A+N+PE		
	PISTORASIA 3x16A+N+PE		
4F0	Vikavirtasuojakytkin 40A 30mA		
4		C 16 A	
	PISTORASIA 1x16A+N+PE		
	PISTORASIA 3x16A+N+PE		

KESKUKSEN MITAT		
Leveys :	500	mm
Korkeus:	1000	mm
Syvyys :	155	mm

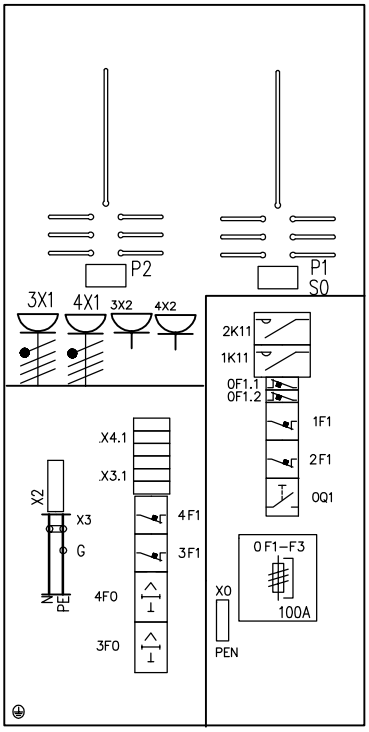

Alapääty

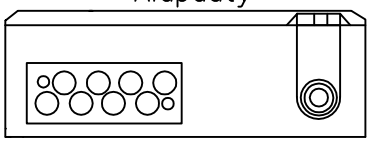

Työ nro	Ark. koodi 31 MFC -01	KESKUS MK 1	Työpiir:	
Pvm. 19.12.2008	Suunn. PP / Tark. HJ / Hyv. ABB	PÄÄKAAVIO KOKOONPANOPIIRUSTUS	Loppupiir.	
ABB		Rakennuskohde	Tall.koodi 3417268-K	
			Lehti 01 Lehdestä 02	
			Piirustus nro	