# Reduzierstück
## spigot reducer

5NA24600XR2

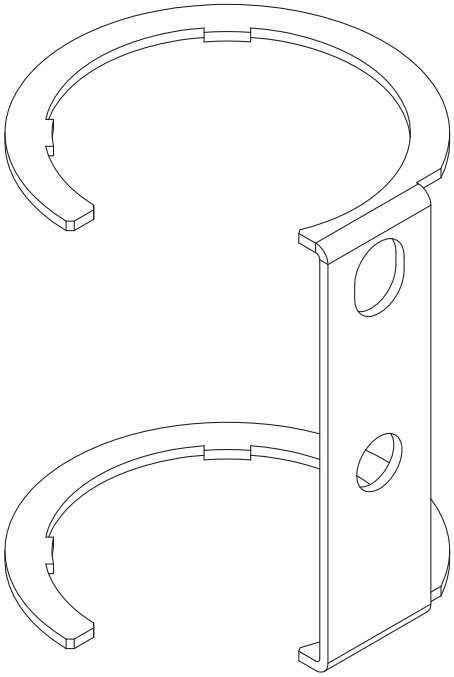

Our Brands

siteco traxon e:cue

OSRAM

Reduzierstück / spigot reducer

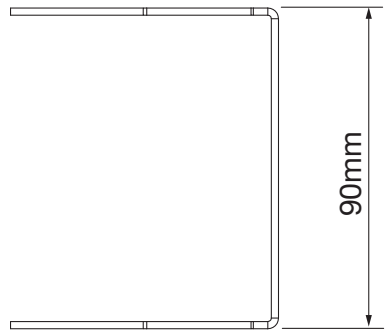


2x M10x25

1x M10x45

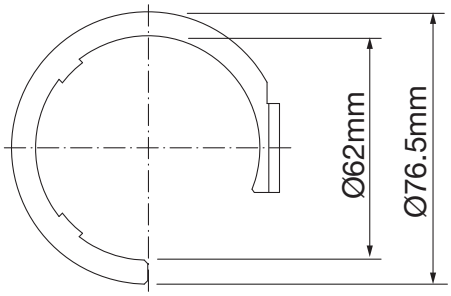


kg = 1.2

**A** 5NA246…

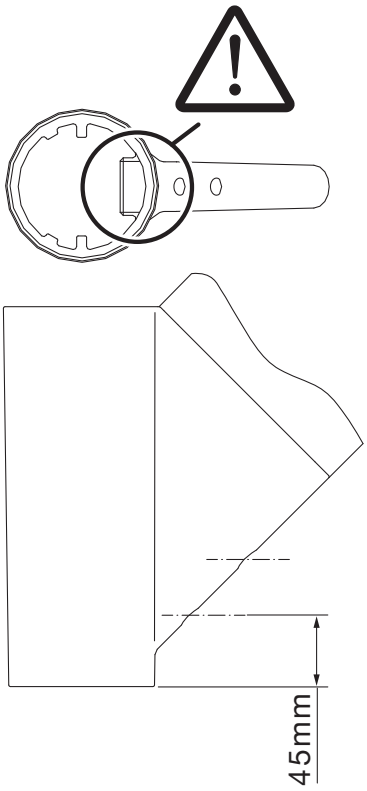


**B** 5NA247…

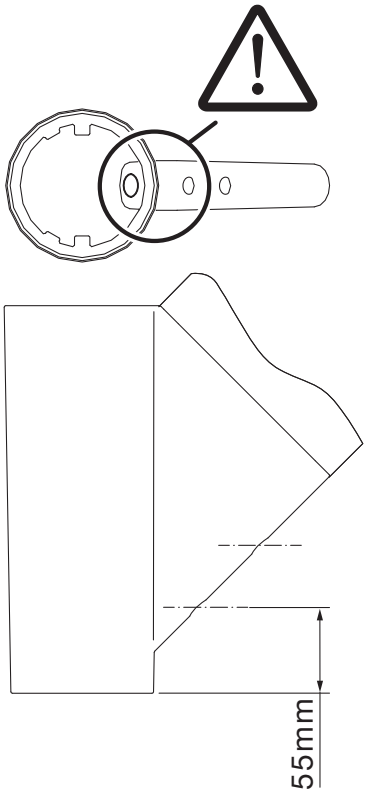




siteco
AN OSRAM BUSINESS

OSRAM

Reduzierstück / spigot reducer

**A**

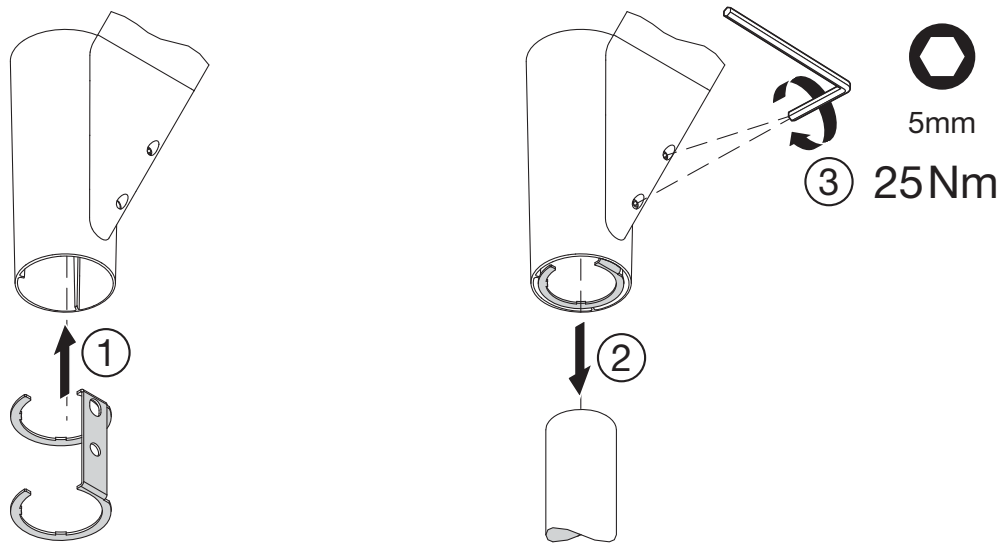


**B**

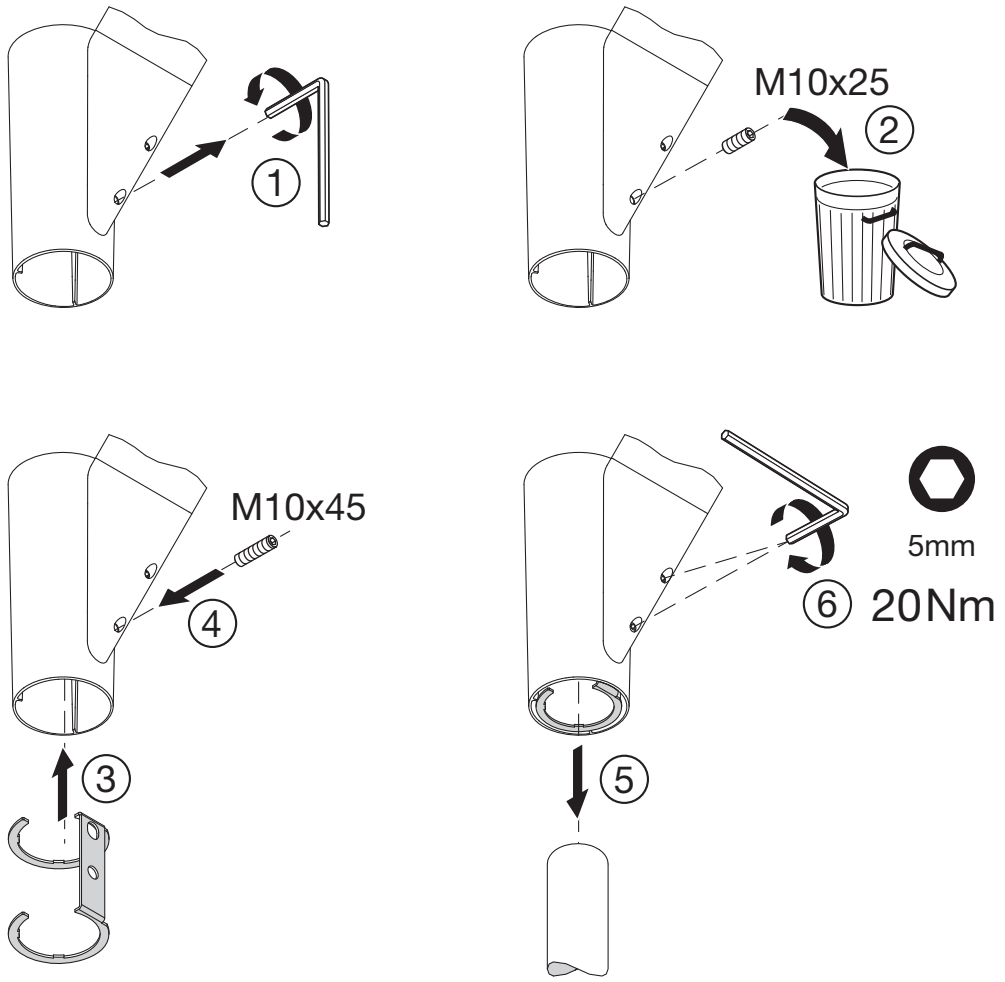




siteco
AN OSRAM BUSINESS

OSRAM

**C**

5XA248…
5XA249…
5XA513…

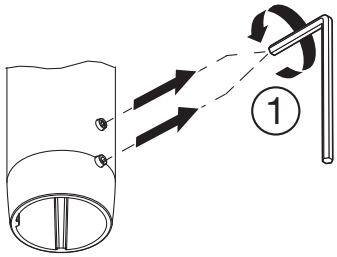


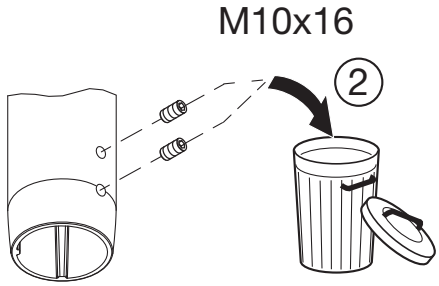


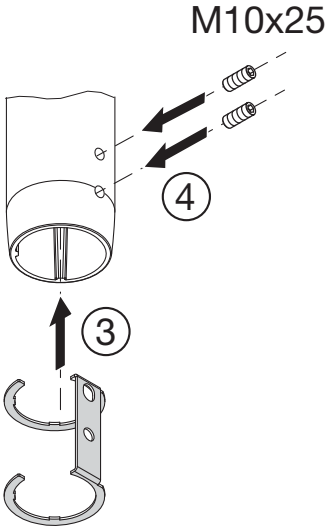


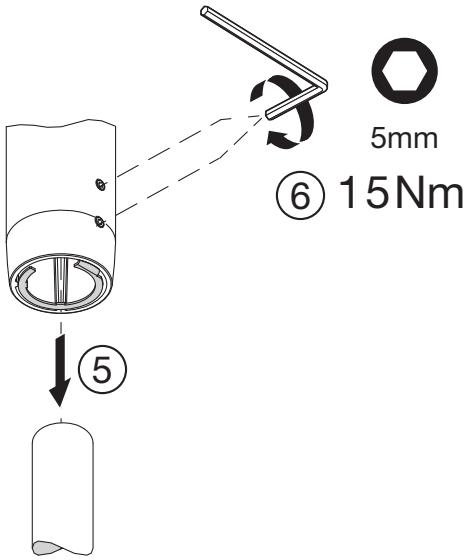


Siteco Beleuchtungstechnik GmbH
Georg-Simon-Ohm-Straße 50
83301 Traunreut, Germany
mail: technicalsupport@siteco.de
Phone: +49 8669 / 33-844
**www.siteco.com**

5MA86-248647_ab
26.10.2016 / BK