DODO series 200 / 450 / 500 / 650 / 700 / 900

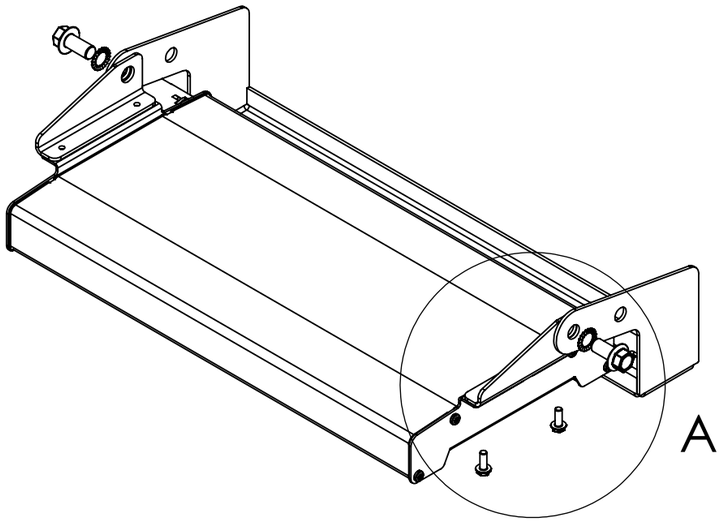

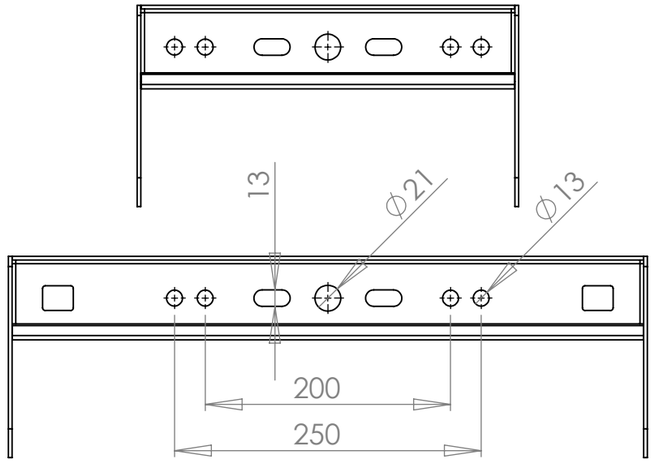

DODO 200 - 900 = Use 1XM20 or 2xM8

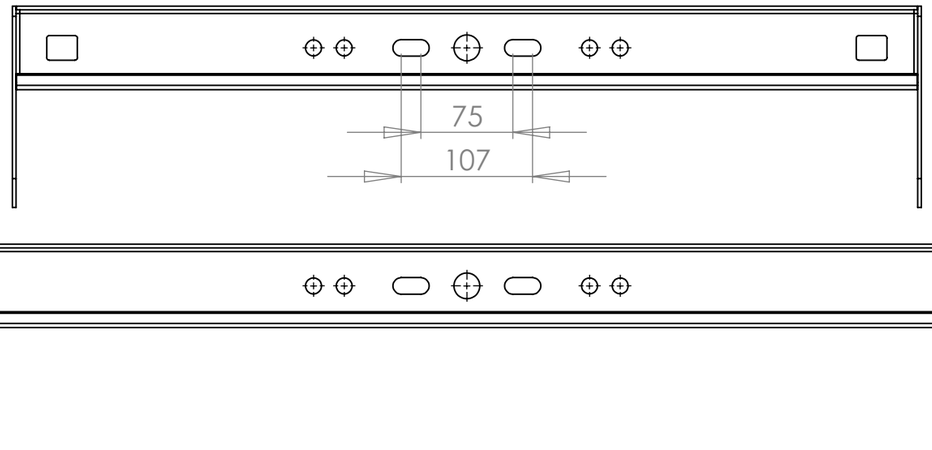

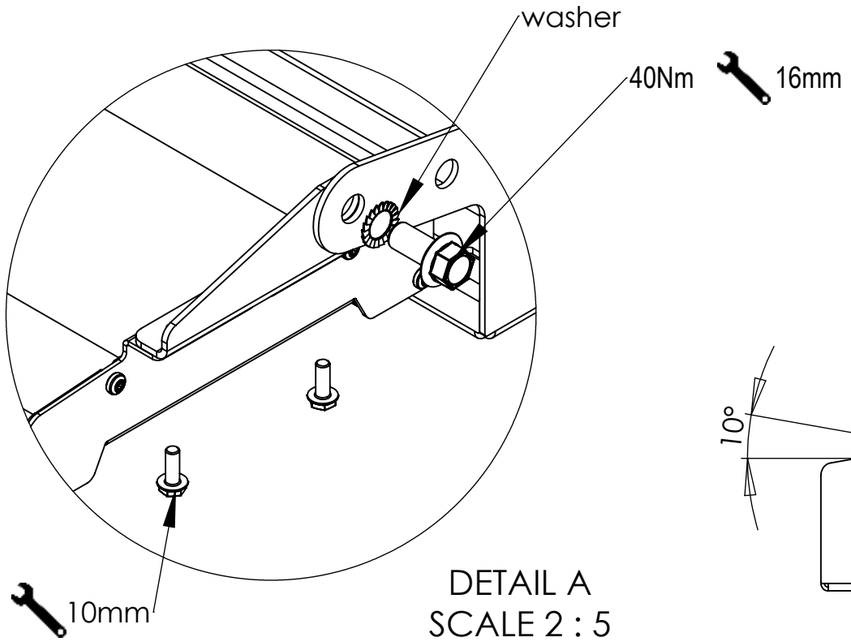

DETAIL A
SCALE 2 : 5

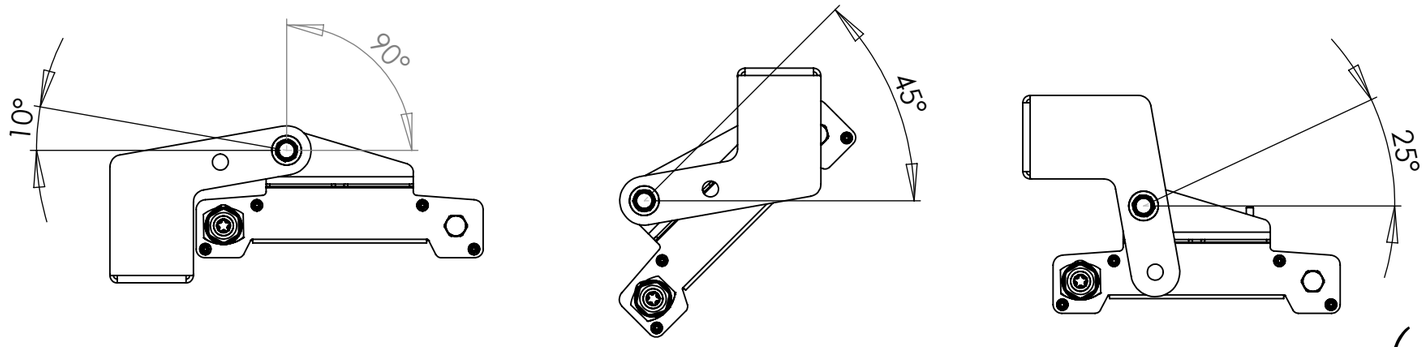

EN: Use safety wire in moving or vibrating installations.
FI: Käytä turvavaijeria liikkuvissa tai tärisevissä asennuksissa.
SE: Använd säkerhetsvajer i rörliga eller vibrerande installationer.
DE: Bei beweglichen oder vibrierenden Anlagen Sicherheitsdraht verwenden.

APPROVED

Muutos / Change	Pvm / Date	Suunn. / Design.

Raaka-aine / Raw material	Corrosion protected steel	Aihion koko / Billet size	Pintakäsittely / Finishing	Koko / Size	A3
EASY LED www.easyled.fi		Yleistoleranssit / Tolerance	Mittakaava / Scale 1:5	Suunn. / Designed	TKu
				pvm. / Date	03.09.2024
				Sivu / Sheet	1 / 1
Nimitys / Title	DODO series *Bracket installation information*		Piirustuksen numero / Drawing number	Revisio / Revision	01

EASY LED OY, CONFIDENTIAL AND COMPANY PROPRIETARY INFORMATION