# NUMO 10W numerovalaisin musta

## Tuotteen tiedot

**Tuotekoodi:** JPL-NUMO250M-10WDIP

**Sähkönumero:** 4512952

## Perustiedot

**Teho:** 10W

**Valon määrä:** 1100 lumen (3000K), 1200 lumen (4000K)

**Valotehokkuus:** 110 lumen/W (3000K), 120 lumen/W (4000K)

**Koko:** 250*250mm

**Korkeus:** 65mm

**Rungon väri:** musta (RAL 9005)

**Valonväri:** 3000K/4000K, valittavissa dippikytkimellä suoraan valaisimesta

**Kotelointiluokka:** IP65

**Iskunkestävyysluokka:** IK08

**Suojausluokka:** I

**Ohjaustapa:** TRIAC-himmennettävä

## Lisätiedot

**Rungon materiaali:** PC

**Valonlähde:** kiinteä LED

**Värintoistoindeksi:** CRI>80

**Valaisukulma:** 120°

**Valovoima:** –

**Käyttöikä:** L80B10 68 000h Ta 45°C

**Valovirran alenema:** 68 000h L80

**Virtalähde:** sisäänrakennettu

**Virtalähteen tyyppi:** vakiovirta

**Ketjutettava:** kyllä

**Liitintyyppi:** jousiliitin

**Liitäntä:** 3×0,5-2,5mm

**Käyttöjännite:** 230VAC

**Verkkotaajuus:** 50Hz

**Tehokerroin:** 0,9

**Käyttölämpötila:** -20…+45°C

**Suojaus:** Ylikuormitus ja oikosulku

**Asennustapa:** Pinta-asennus

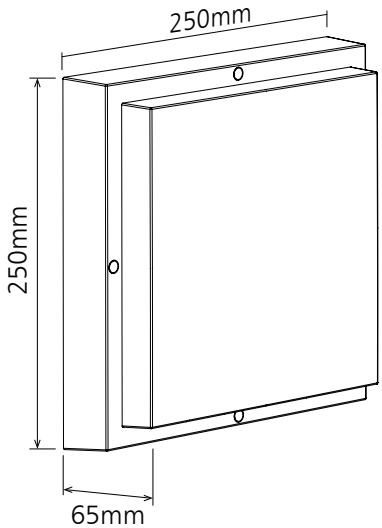


**MERKINTÄTARRAT LISÄTARVIKKEENA:**

**Numerotarrat 1-9**
JPL-NUMO1-9
Snro. 6464900

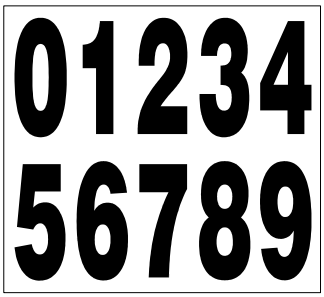


**Kirjaintarrat A-L**
JPL-NUMOA-L
Snro. 6464901

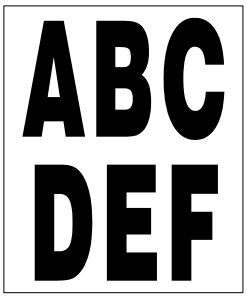

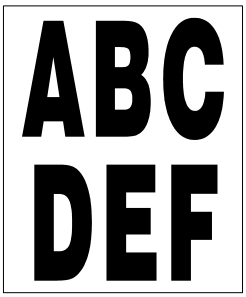
**Kirjaintarrat A-Z**
JPL-NUMOA-Z
Snro. 6464902