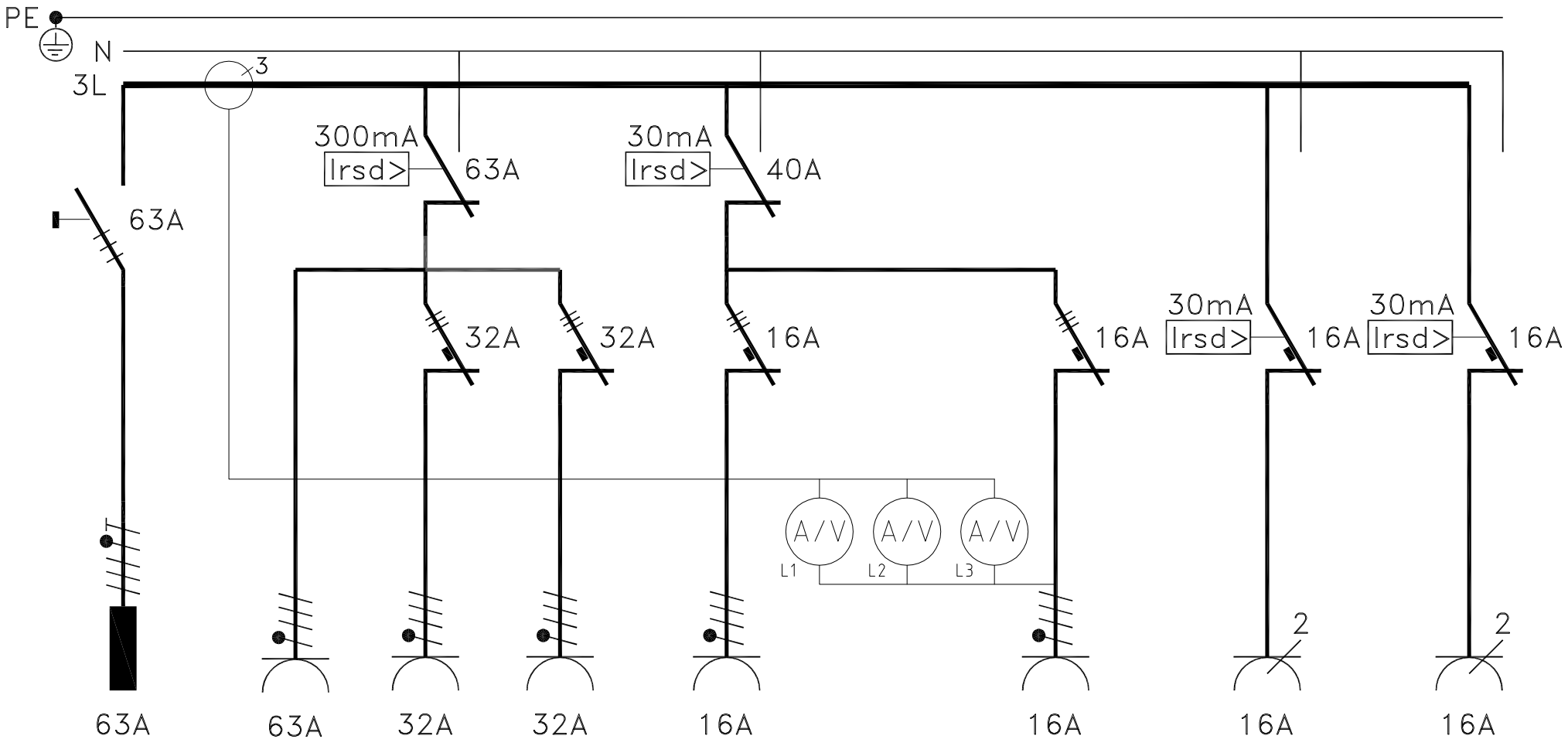
PE
N
3L
3
300mA
Irsd>
63A
30mA
Irsd>
40A
63A
32A
32A
16A
16A
30mA
Irsd>
16A
30mA
Irsd>
16A
A/V
A/V
A/V
L1
L2
L3
2
2
63A
63A
32A
32A
16A
16A
16A
16A