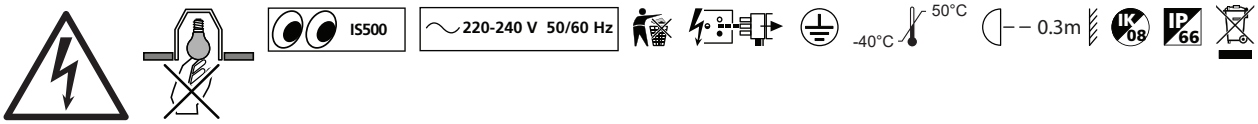

1

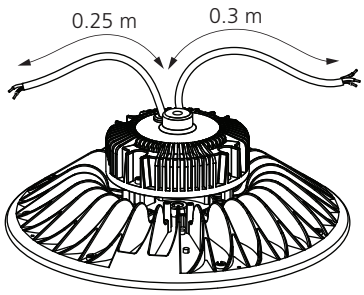

2 AC 220-240V + DALI

min. 600 V AC / 5 A IP66

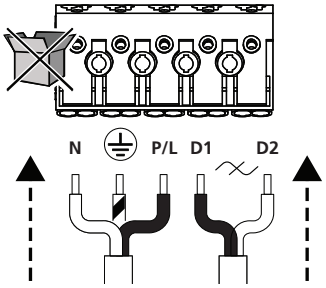

!

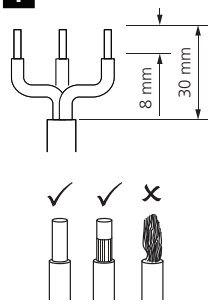

3a

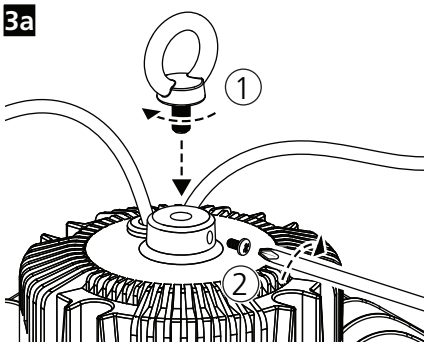

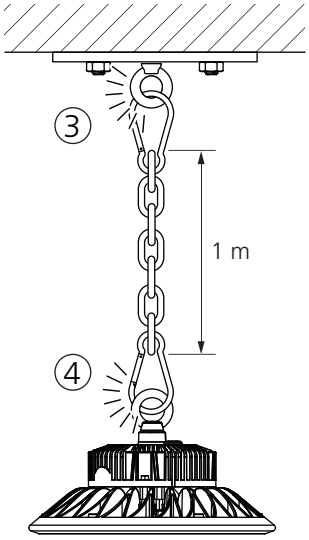

!

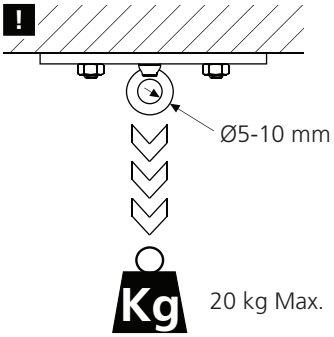

3b

0039465

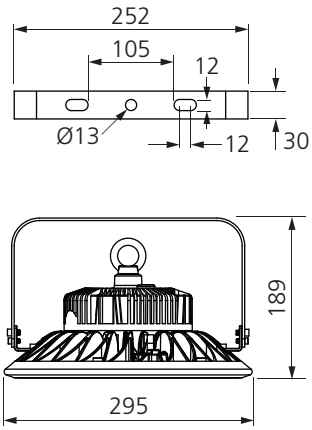

0039466

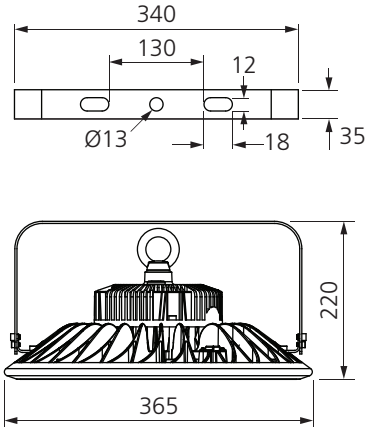

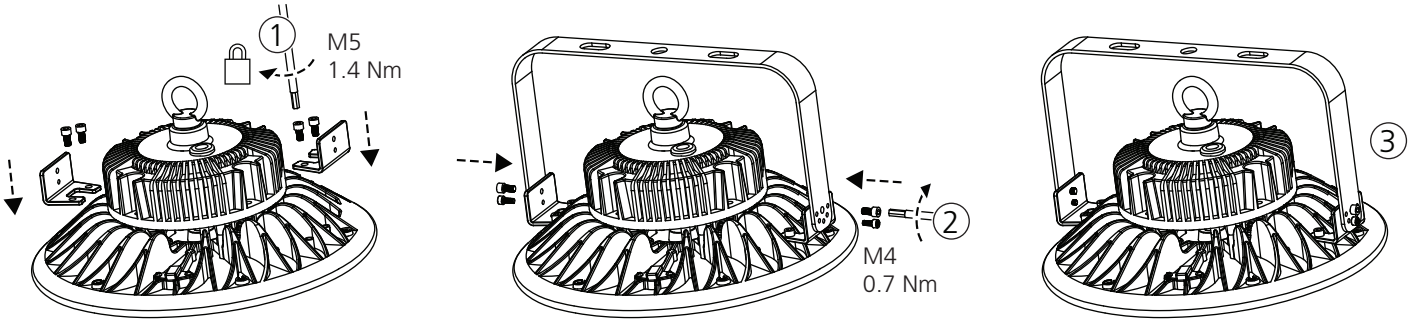
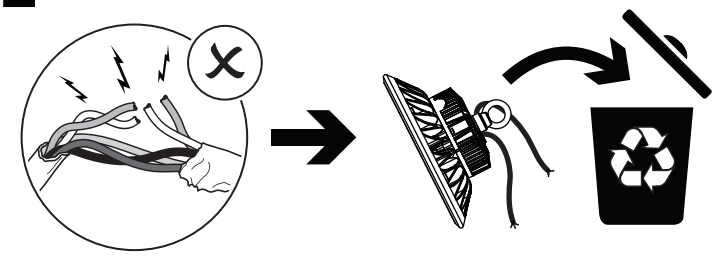
!