4422 002 50082
12/06
Printed in the Netherlands
Data subject to change

ARANO TWS 640

Installation instructions

Instructions de montage
Montageanleitung
Montage instruktie
Istruzioni di montaggio
Instrucciones de montaje
Instruções de montagem
Monteringsinstruktioner
Monteringsvejledning
Kokoonpano- ja kiinnitysohjeet
Montaj yönergesi
Οδηγίες συναρμολόγησης
Instrukcja montazu
Szerelési utasítások
Návod k montázi
ИНСТРУКЦИЯ ПО МОНТАЖУ
Návod k montázi

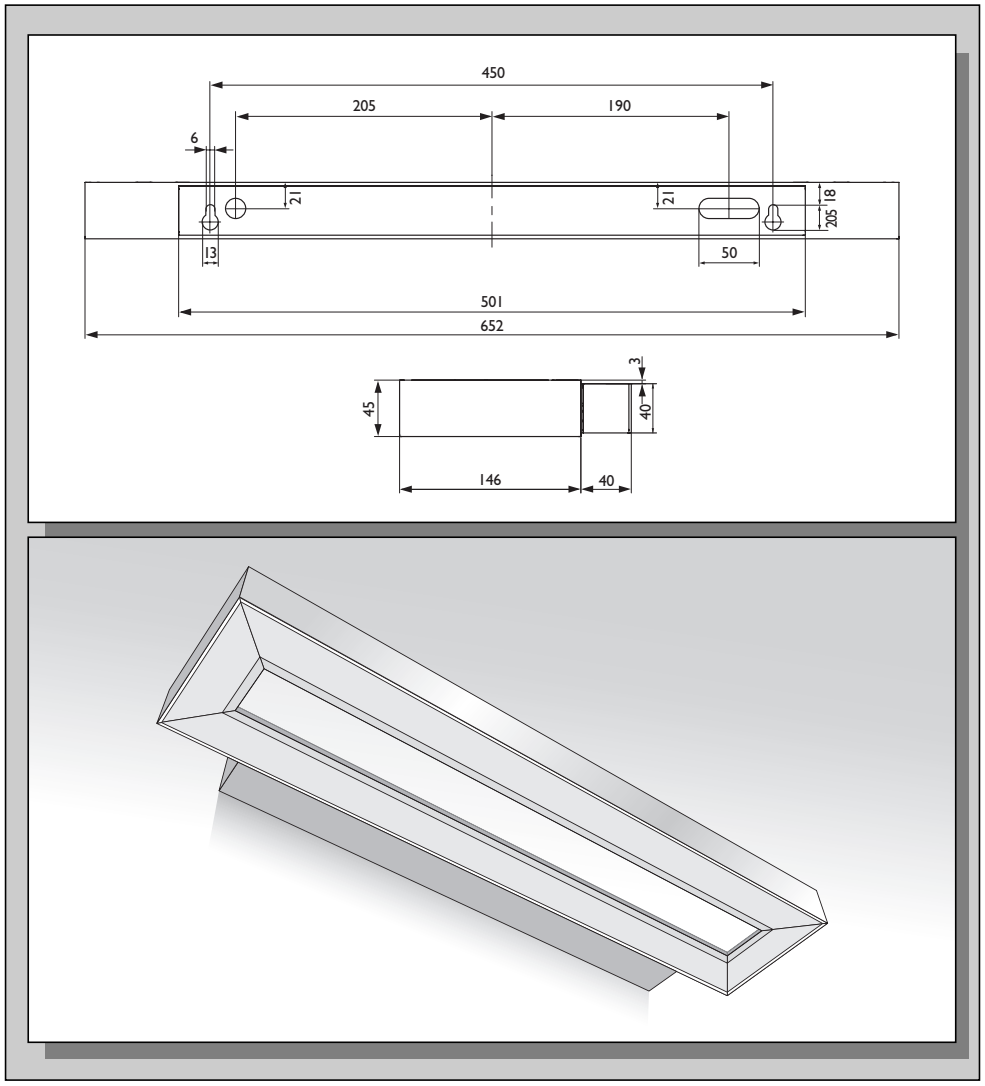

Use Philips lamps for optimum performance
Funzionamento ottimale garantito con lampade Philips
Resultados óptimos con lámparas Philips
Toimii parhaiten Philips-lamppujen kanssa
Funciona melhor com lâmpadas Philips no interior
Werkt het best met Philips-lampen
Fonctionnement optimal avec lampes Philips
Bestes Betriebsergebnis mit Philips-Lampen
Fungerer bedst med Philips-lamper
Fungerer mest optimalt med Philips-lamper
Fungerar bäst med lampor från Philips

PHILIPS

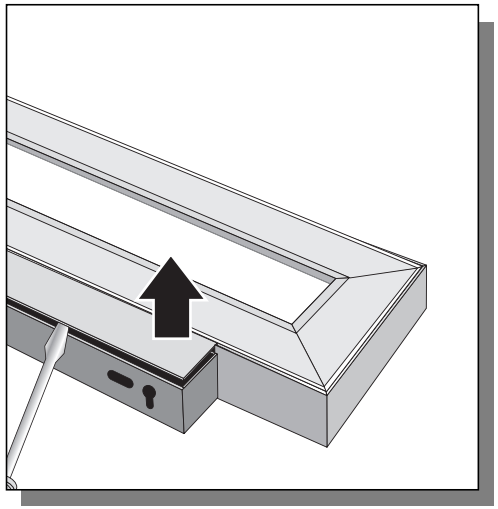

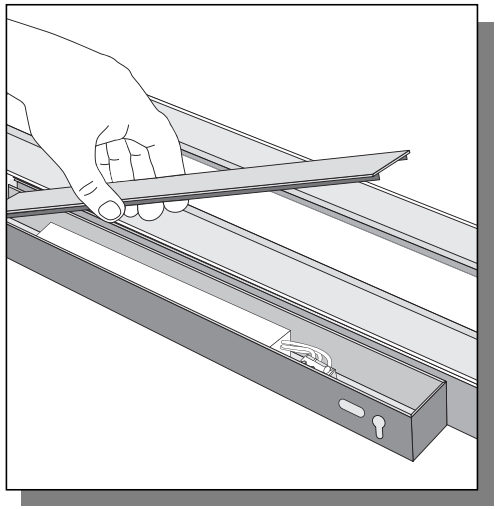

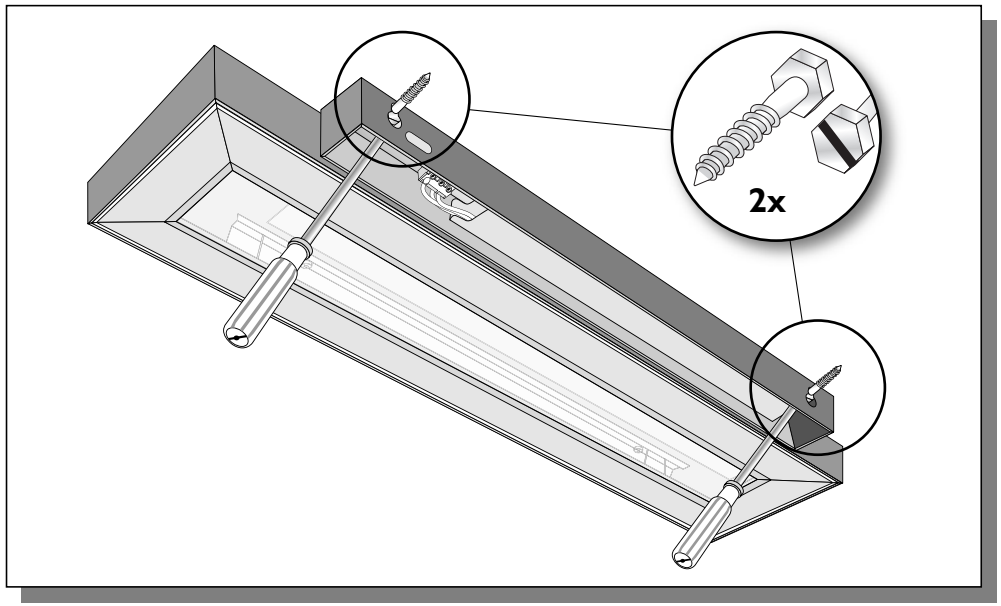
2x

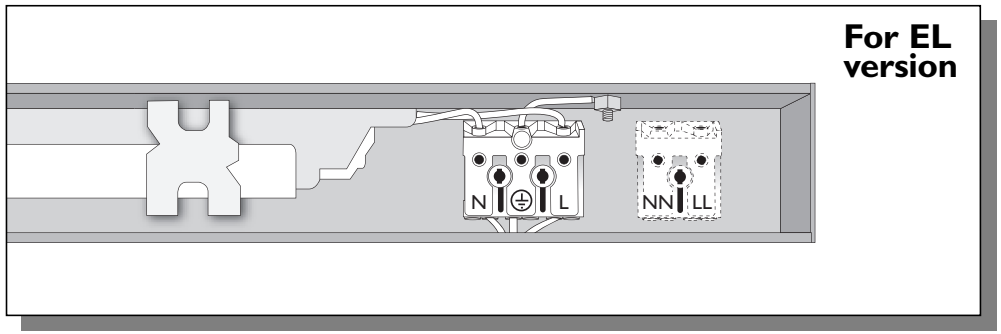
For EL version
N
L
NN
LL

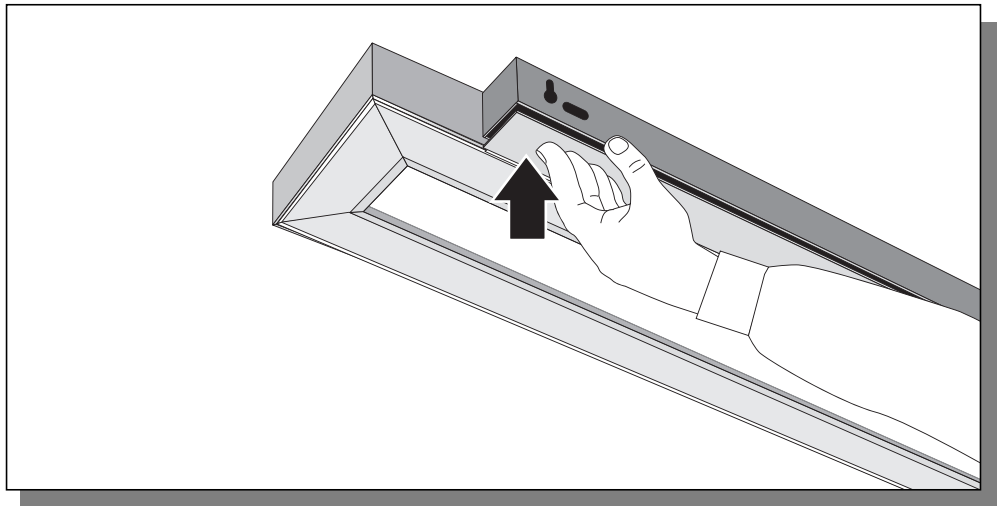

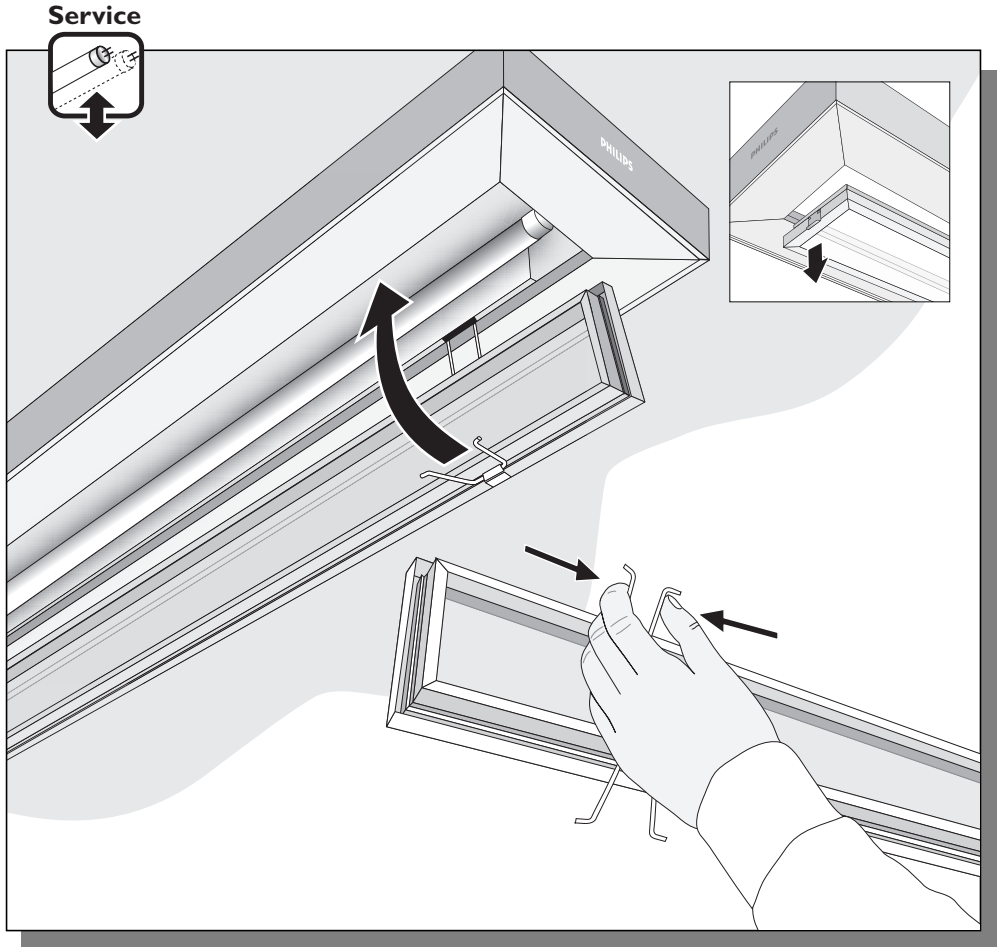
Service
PHILIPS