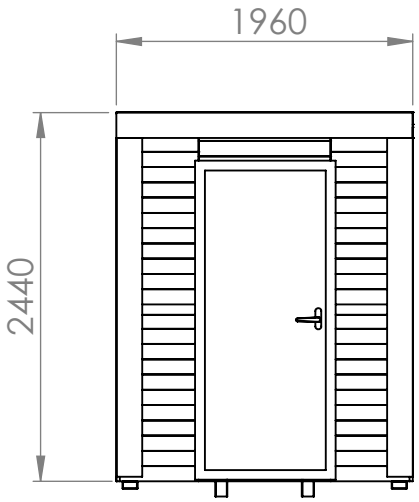
1960
2440

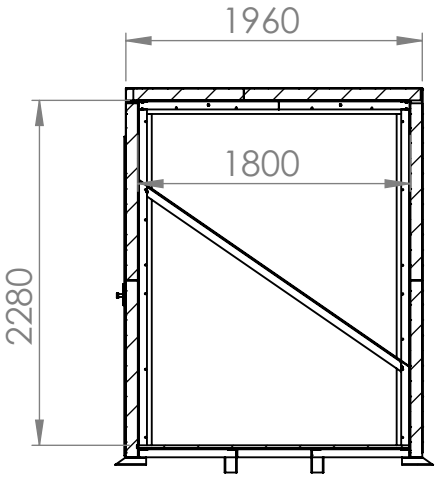
1960
1800
2280

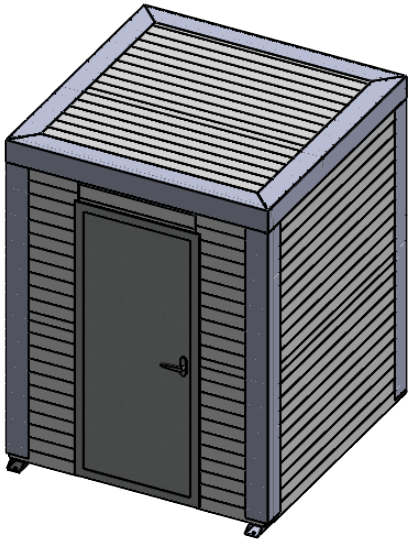

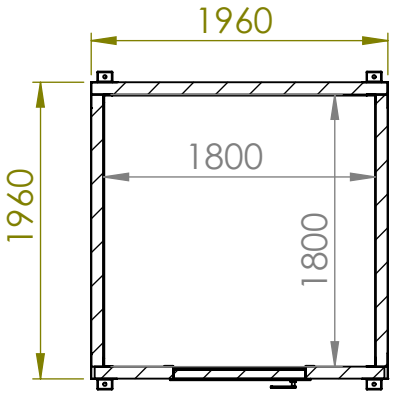
1960
1800
1960
1800

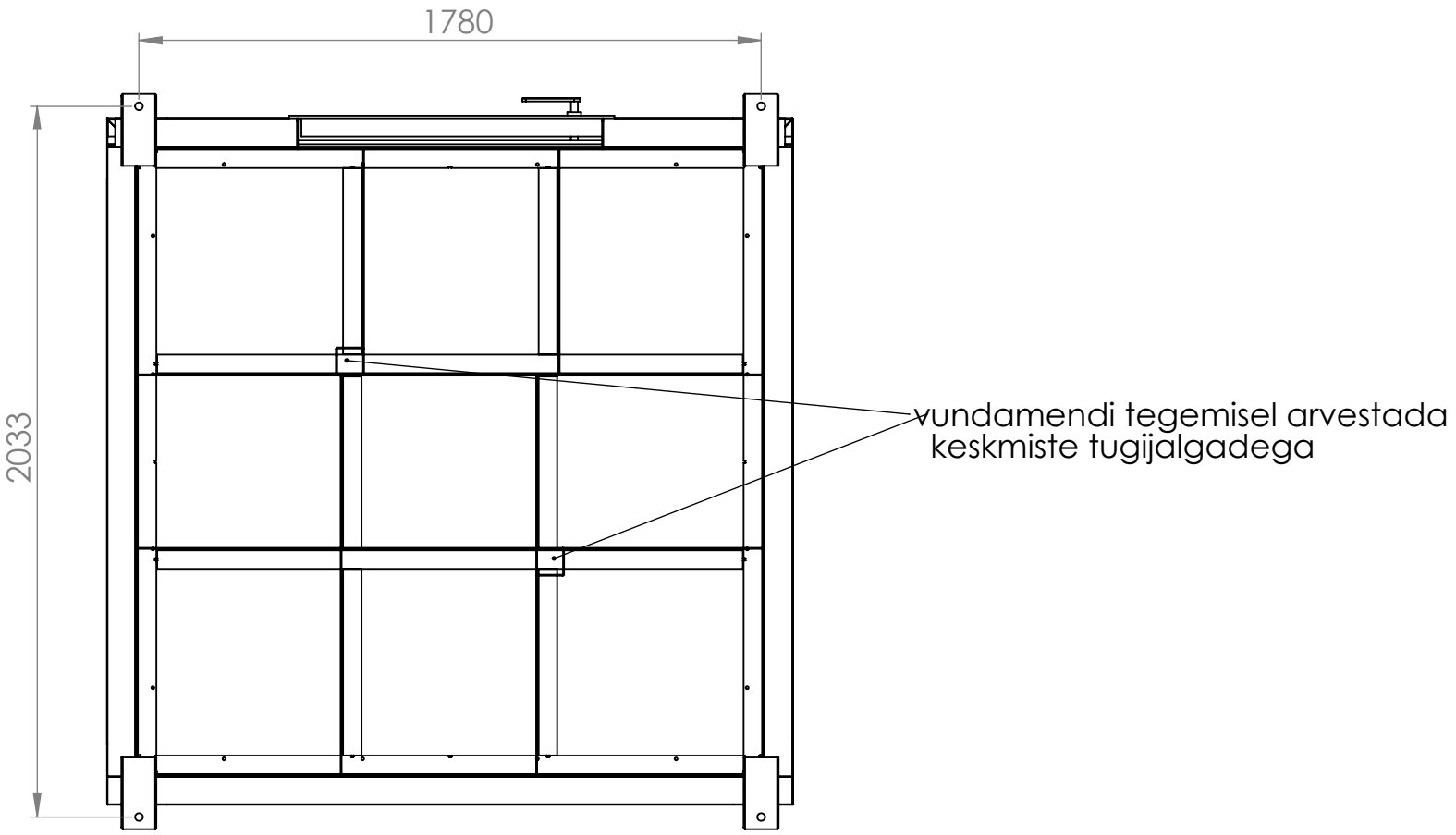
1780
2033
vundamendi tegemisel arvestada
keskmiste tugijalgadega