PÄÄMAADOITUSKISKO
(Ei keskuksessa)

Potentiaalin tasaus, yleiskaapeli		MK 6 kevi
Potentiaalin tasaus, antennivahv.		MK 6 kevi
Potentiaalin tasaus, putkistot		MK 6 kevi
Potentiaalin tasaus, betoniteräkset		MK 6 kevi
Perusmaadoituselktrodi		Cu 16
Perusmaadoituelektrodi		Cu 16
Suojajohdin		MK 6 kevi

Laji	MITTAUSKESKUS
Tyyppi	YM5T06URB2-L8
Sähkö nro	3417031
I_{nA}= 50A	U_n = 400V
Icw = kA	Ipk = kA
Kotelointi IP 34	Valm.vuosi 2013

HUOM!
PÄÄKYTKIN EI KATKAISE
JÄNNITETTÄ KWH-MITTARILTA

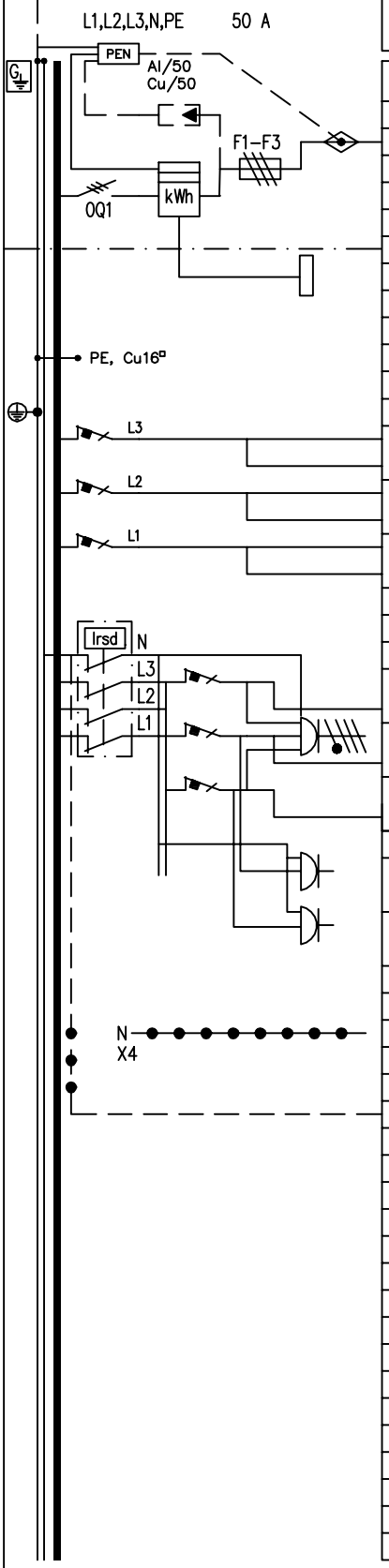

Liitin nro:

NRO	NIMITYS TARKENNUS	A/A	mm²	N	PE
	Tilavarus ylijännitesuojille OVRT1+215255-7				
X1	Syöttöliittimet Al 50 / Cu 50				
0	Päävarokkeet	/63			
	Pääkytkin (80 A)				
X2	Ohjausriviliittimet 22,23,32,33				
1F3	VALAISTUS	B10			
1F2	VALAISTUS	B10			
1F1	VALAISTUS	B10			
2F	Vikavirtasuojakytkin 40 A, 30 mA				
2F3	PISTORASIA 3x16A+N+PE (2X1)	C16			
2F2	PISTORASIA 3x16A+N+PE (2X1)	C16			
2F1	PISTORASIA 3x16A+N+PE (2X1)	C16			
	PISTORASIA 1x16A+N+PE (2X2.2)				
	PISTORASIA 1x16A+N+PE (2X2.1)				
	Alakeskus lähtö max Cu25				

KESKUKSEN VARATILAT	
Yhteensä	15 mod

KESKUKSEN MITAT	
Leveys :	400 mm
Korkeus:	800 mm
Syvyys :	170 mm

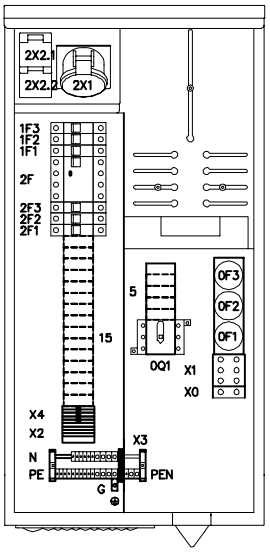

LÄHTÖ:
HTC-16 kääntömultilaippa seuraaville kaapeleille, 15x10-20mm+1x10-40mm
SYÖTTÖ:
Multilaippa kaapelille 20-54

Työ nro	Ark. koodi YM5T06URB2-L8-A	KESKUS	MK 1	Työpiir:
Pvm. 07.05.2013	Suunn. PP Tark. VN Hyv. ABB	PÄÄKAAVIO	KOKOONPANOPIIRUSTUS	Loppupiir.
ABB		Rakennuskohde		Tall.koodi 3417031-K
				Lehti 01 Lehdestä 01
				Piirustus nro