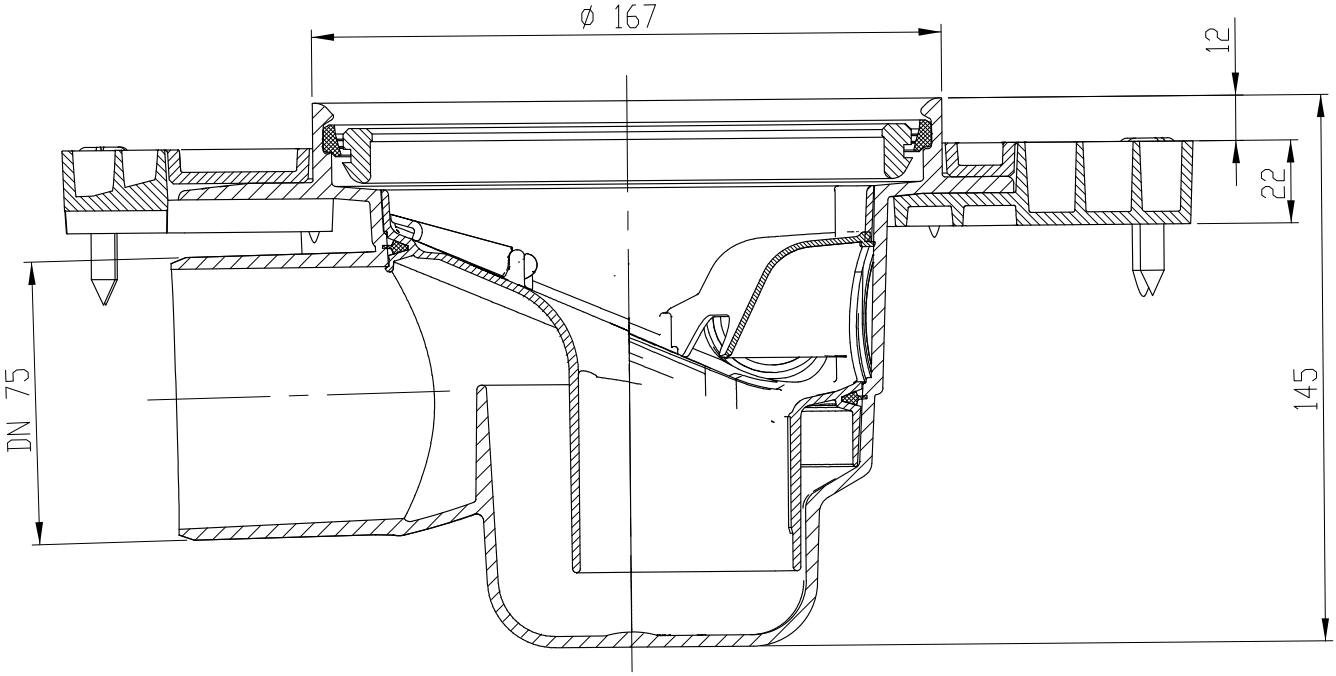
ø 167
12
22
145
DN 75

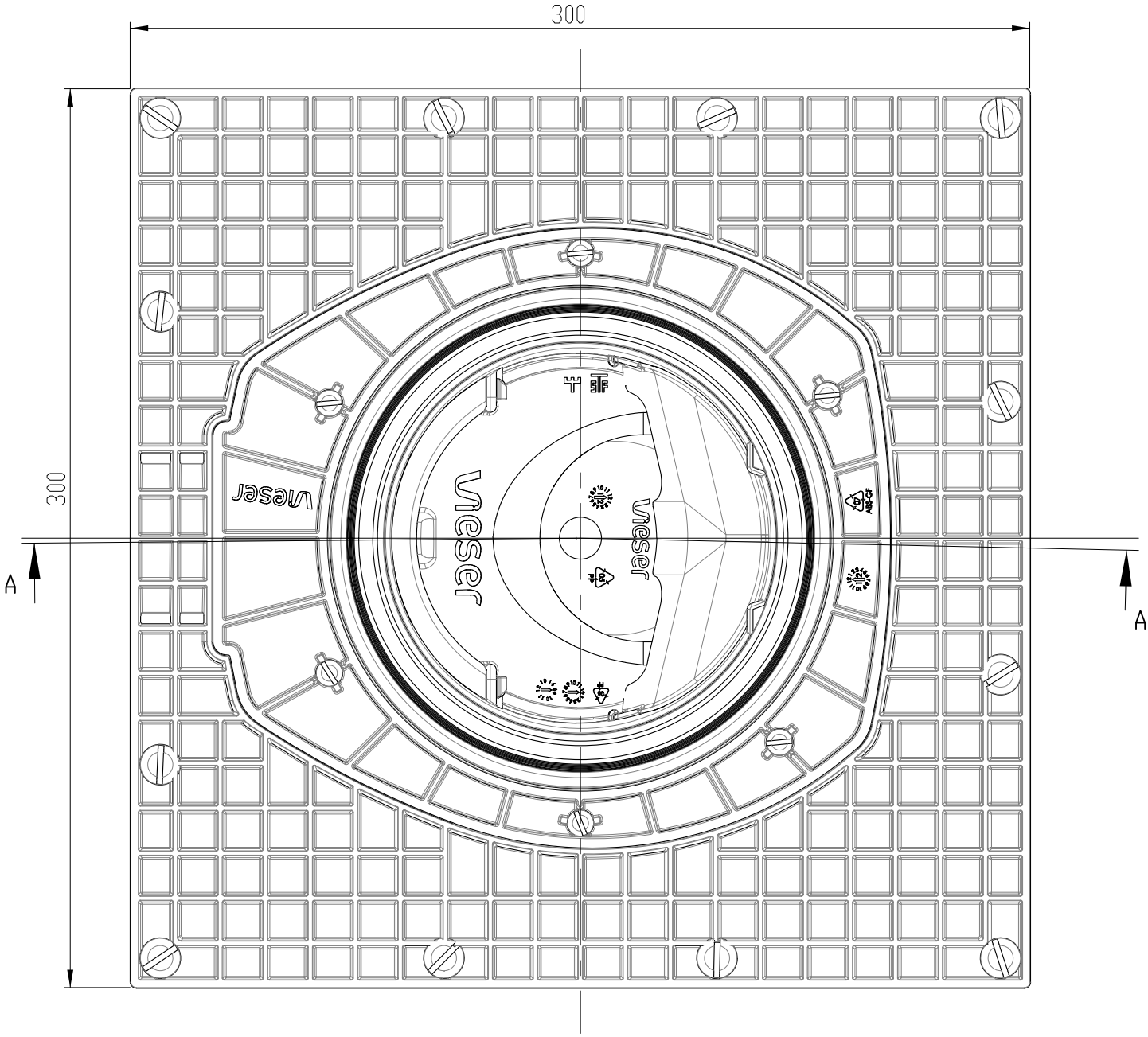
300
300
A
A
Vieser
Vieser
Vieser