Schneider Electric Transformers Poland Sp. z o.o., Mikołowska Fabryka Transformatorów MEFTA
ul.Żwirki i Wigury 52, 43-190 MIKOŁÓW, POLAND
tel +48 32 77 28 222, fax +48 32 77 28 269

Niniejsza dokumentacja jest dziełem chronionym prawem autorskim. Wszelkie prawa, w tym do tłumaczenia, przedruku, bądź powielania tak w części jak i w całości są zastrzeżone. Bez pisemnej zgody twórcy żadna część dzieła nie może być w jakikolwiek sposób (fotokopia, mikrofilm lub inaczej), również przy pomocy systemów elektronicznych, przerabiana, powielana lub rozpowszechniana

This documentation is a work protected by copyright law. All rights, including translation, reprinting, duplication or so in part or in whole, are reserved. Without the written consent of the author, no part of the work may not be in any way (photocopy, microfilm or otherwise), also using electronic systems, rewritten, reproduced, or distributed

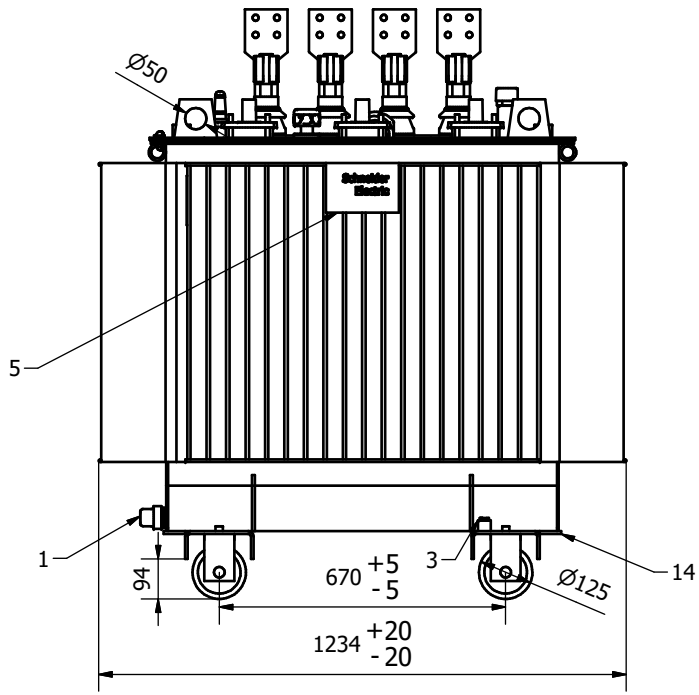

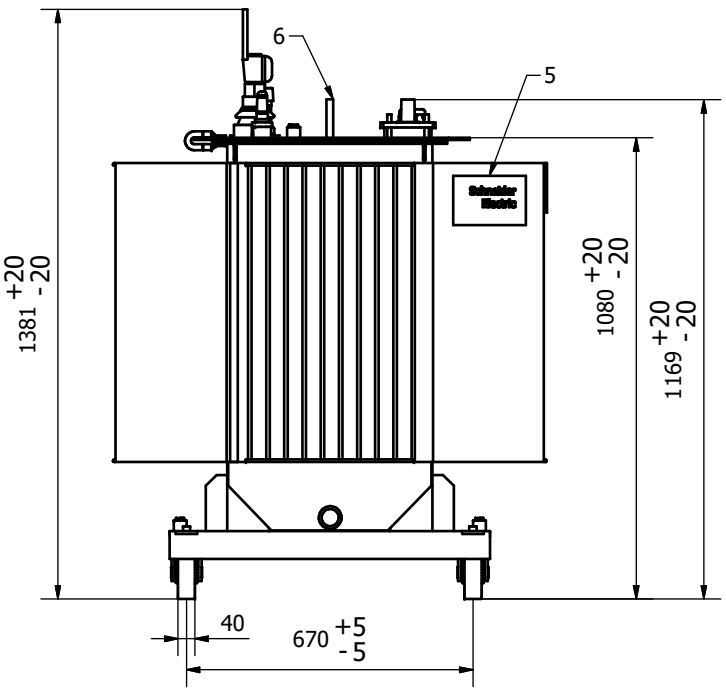

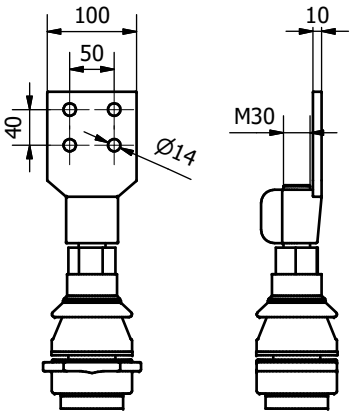

Izolator DN / LV bushing / US-Durchführungen

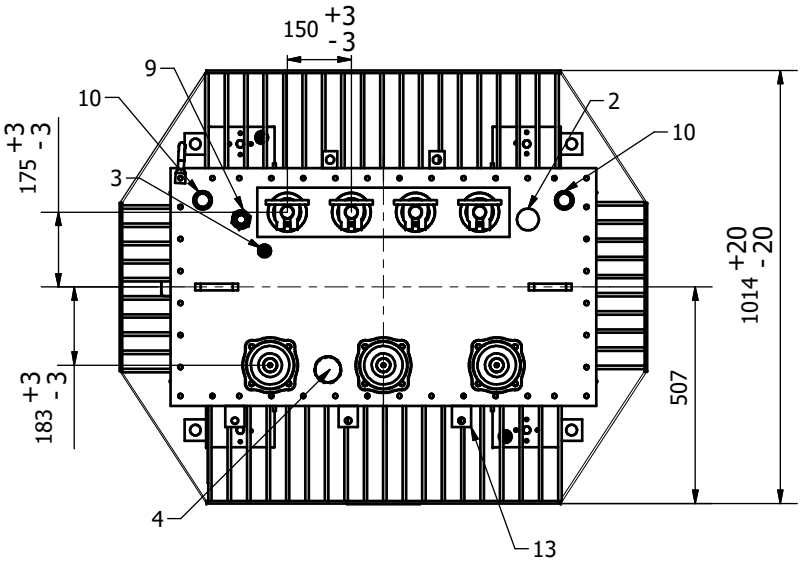

Zaciski / Terminals / Klemmen

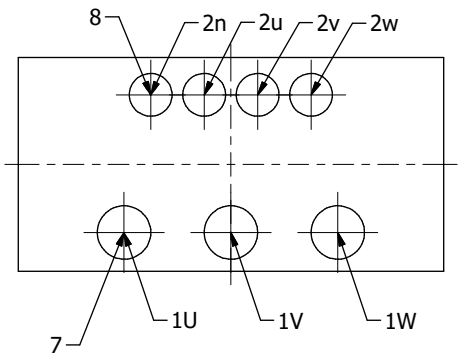

Tolerancja masy / Weight tolerance / Gewichtstoleranz ± 5%

Wyposażenie / Equipment / Ausrüstung	
1	Oil drain plug A22 DIN 42551
2	Filling pipe + overpressure valve
3	Earthig terminal M12
4	Head of tap changer
5	Rating plate
6	Lifting lugs
7	HV bushing K 180 AR-3/J DIN 42531
8	LV bushing DT 1/1250 EN 50386
9	Oil level indicator
10	Thermometer pocket R1"
11	---
12	---
13	Brackets
14	Pulling ears
15	---
16	---
17	---

Zaprojektowany przez	Sprawdzony przez	Zatwierdzony przez	Data		Data	
M.Niewiara	R.Kwoska	M.Morawiec			2018-06-06	

Transformator olejowy / Oil transformer / Öl Transformator

MINERA 500/20,5 20500/±2x2,5%/410 V/V Dyn11
RAL 7033, Oil weight 260 kg, Total weight 1355 kg, Coil material - Al. / Al.

Mefta Schneider Electric

WDT 4-054874-001

054874-001	Wydanie	Arkusz 1 / 1